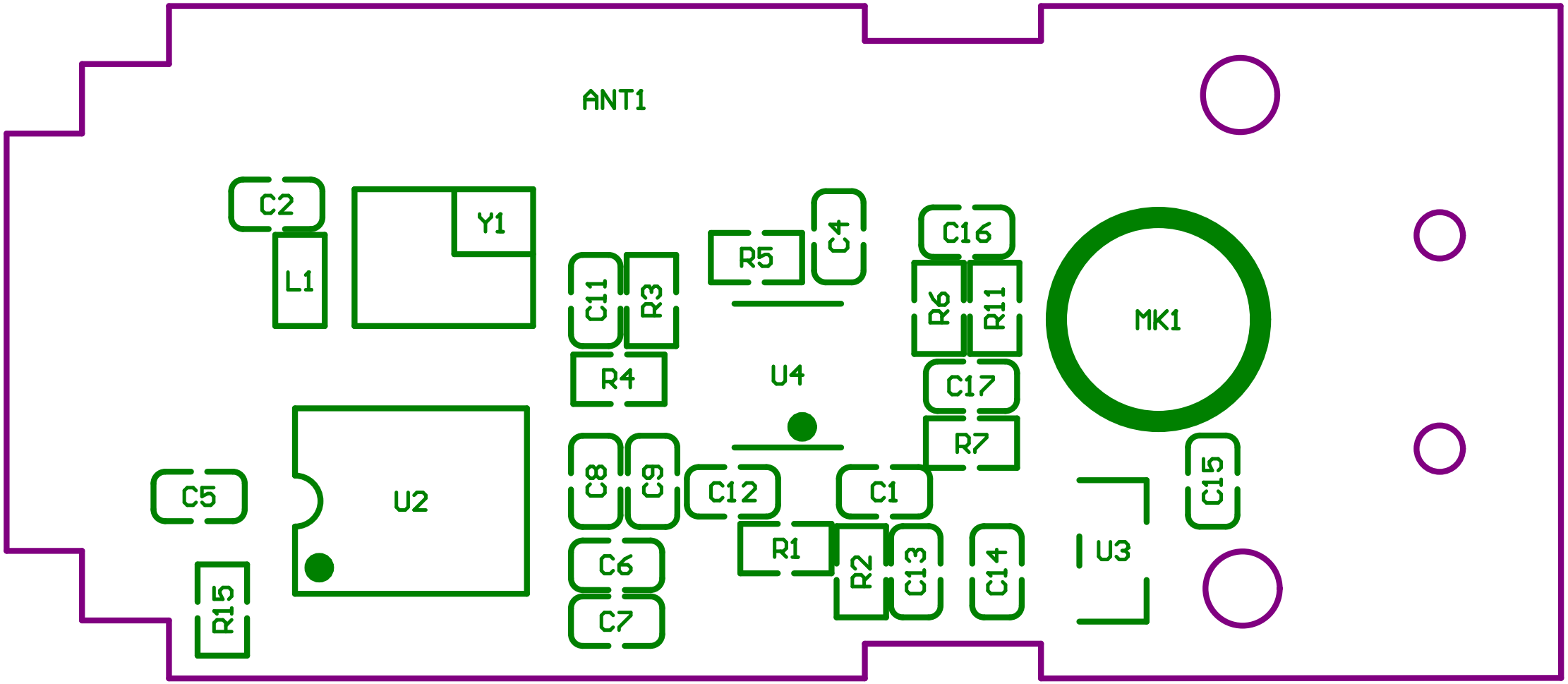
ANT1
C2
Y1
L1
C11
R3
R5
C4
C16
R6
R11
MK1
R4
U4
C17
R7
C5
U2
C8
C9
C12
C1
C15
R1
R2
C13
C14
U3
C6
C7
R15